Dane aktualne na dzień: 25-11-2026 12:24

Link do produktu: https://hurtowniakluczy.pl/klucz-fi6-podklamkowy-lutowany-dlugi-prawy-bliski-p-4919.html

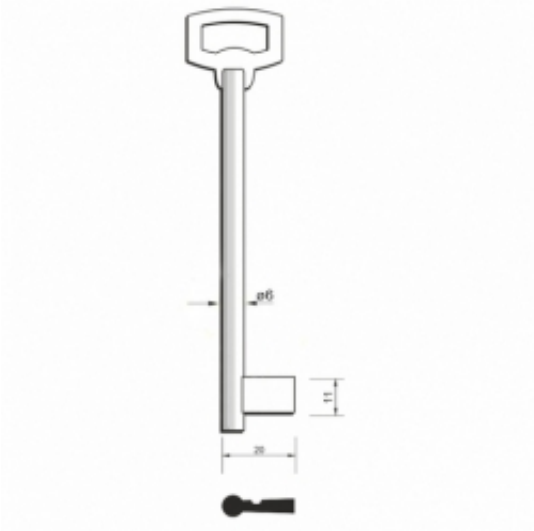

Klucz FI6 - podklamkowy lutowany - długi PRAWY BLISKI

Dostępność	**Dostępny**
Kod producenta	**6KLP1D**

Opis produktu

KLUCZ PODKLAMKOWY OCYNK PRAWY BLISKI DŁUGI FI6

prawy bliski

Wysokość klucza (E)
19.300mm
Grubość (średnica) klucza (B)
6.000mm
Długość pióra (D)
11.000mm
Długość klucza (A)
114.500mm
Grubość pióra (F)
3.950mm